disensa.com

disensa

Sensores

SENSOR 360D BASE E27 **P29356**

Sensor para automatización de la iluminación. Evita el desperdicio de energía eléctrica en espacios sin ocupante o con suficiente luz natural. Incluye sensor de movimiento tipo pasivo infrarrojo y fotocelda.

CARACTERÍSTICAS

Diseño moderno con sensor tipo PIR y lentes de fresnel.
Tipo de 3 hilos, compatible con cargas LED.
Permite ajustar tiempo de retardo y nivel de iluminación para encendido.

APLICACIONES

Iluminación interior.
Areas de trafico como corredores.
Espacios abiertos.

Garantia 2 años

Tecnología Amigable con el medio ambiente

Ultra Confiable

ENCENDIDO INSTANTANEO

DATOS FÍSICOS		DATOS ELÉCTRICOS	
Acabado	Blanco	**Angulo de detección**	360°
Grado de protección IP	IP20	**Capacidad Maxima**	15W LED ó CFL
Dimensiones	Φ56x119 mm	**Tensión de operación**	110-240 V 60 Hz
Peso	75.4 gr	**Alcance del sensor**	6m (<25 °C)
Tipo de montaje	Roseta E27	**Retardo de apagado**	Ajustable entre 10 segundos a 5 minutos
Chasis	Polimero ABS	**Rango de luz ambiente**	Ajustable entre 10 luxes y 2000 luxes
Temperatura de operación Ta	0°C ~ +35°C		

*** El sensor requiere linea de vista directa con el usuario. Para fuente LED, el retardo de apagado debe estar ajustado al maximo**

DIMENSIONES

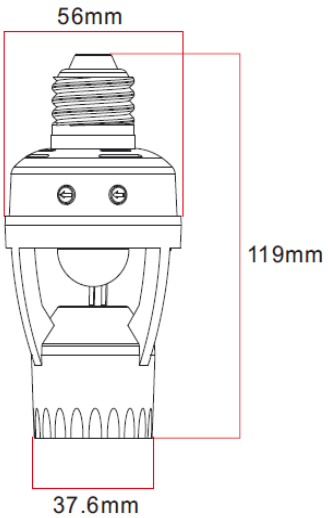

Las características de los productos pueden ser modificadas sin previo aviso según la evolución de la tecnología LED

Producto Ecológico:
Permite ahorrar energía comparado con productos tradicionales. Libre de mercurio.

SYLVANIA